ЛМЕШ.ШС.05.00.00.000

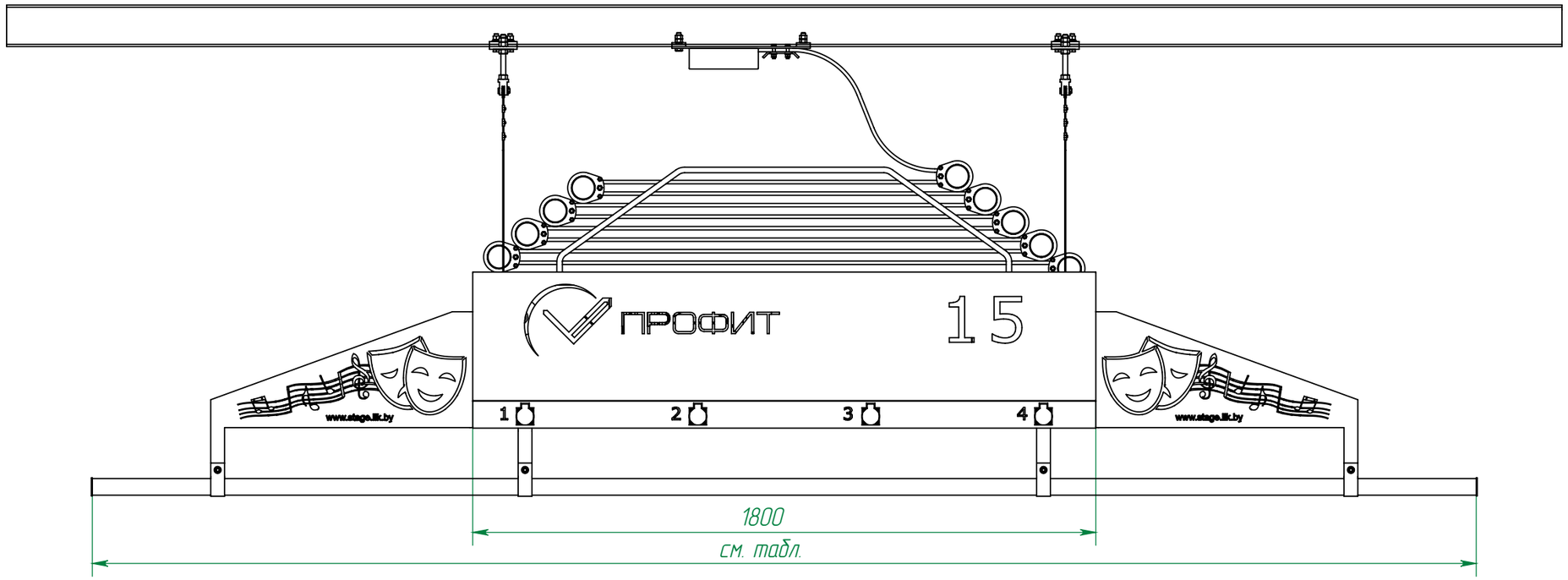

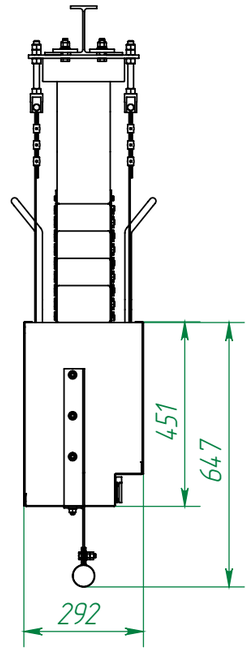

Технические характеристики		
№ поз.	Наименование параметра	Значение параметра
1	Полезная грузоподъемность, кг	150
2	Собственный вес, кг	140
3	Высота подъема, м	до 12
4	Скорость подъема, м/с	до 0,2
5	Мощность привода, кВт	0,75
6	Напряжение питания	220В или 380В, 50Гц
7	Панельная розетка SCHUKO DIN 49440-1, 2п+з, 230В	4 шт
8	Длина штанкета для свентовых приборов, м	2,3,4,5
9	Тормозная система	Два электромагнитных тормоза замкнутого типа с ручками растормаживания
10	Командоаппарат (блок концевых выключателей)	4 концевых выключателя
11	Датчик натяжения каната, шт	4
12	Датчик наезда на препятствие	Есть
13	Шкаф управления	Есть
14	Режим работы по ГОСТ 183-74	ПВ30%
15	Степень защиты	IP 54
16	Управление	Аналоговое / Цифровое

Подпись и дата | Инв. № дубл. | Взам. инв. № | Подпись и дата | Инв. № подл.

Изм.	Лист	№ докум.	Подп.	Дата
Разраб.				
Пров.				
Т. контр.				
Н. контр.				
Утв.				

ЛМЕШ.ШС.05.00.00.000

Штанкет самоподъёмный

Лит.	Масса	Масштаб
		1:15
Лист	Листов 1	

ООО "Завод промышленной механизации"

Копировал Формат А3