Лебедка софитная противовесная ЛЭК-хх/хх ТУ BY 691751207.002-2014.

№	Наименование параметра	Значение параметра
1	Тяговое усилие лебедки, т	0,5; 0,7; 1,3
2	Максимальная скорость подъема, м/с	до 0,3
3	Мощность электродвигателя, кВт	2,2-4,0
4	Канатоемкость секции барабана, м	до 25
5	Количество секций барабана	1
6	Напряжение питания, трехфазное	380 В, 50 Гц
7	Тормозная система	два тормоза
8	Колесо ручного привода	Есть
9	Датчик нагрузки	тензодатчик S-образный
10	Датчик температуры	Есть
11	Датчик перехлеста и ослабления троса	Есть
12	Абсолютный энкодер	Есть
13	Инкрементальный энкодер	Есть
14	Командоаппарат (тонкая настройка)	6 концевых выключателей
15	Грузовой канат по ГОСТ 2688-80, d мм	9,1; 11; 13.
16	Прижимной ролик	Есть
17	Режим работы по ГОСТ 183-74	ПВ30%
18	Степень защиты по ГОСТ 14254	IP 54
19	Габаритные размеры лебедки ШхГхВ, мм	810...1200 x 455..520 x 950...1200
20	Вес лебедки, кг	260-380

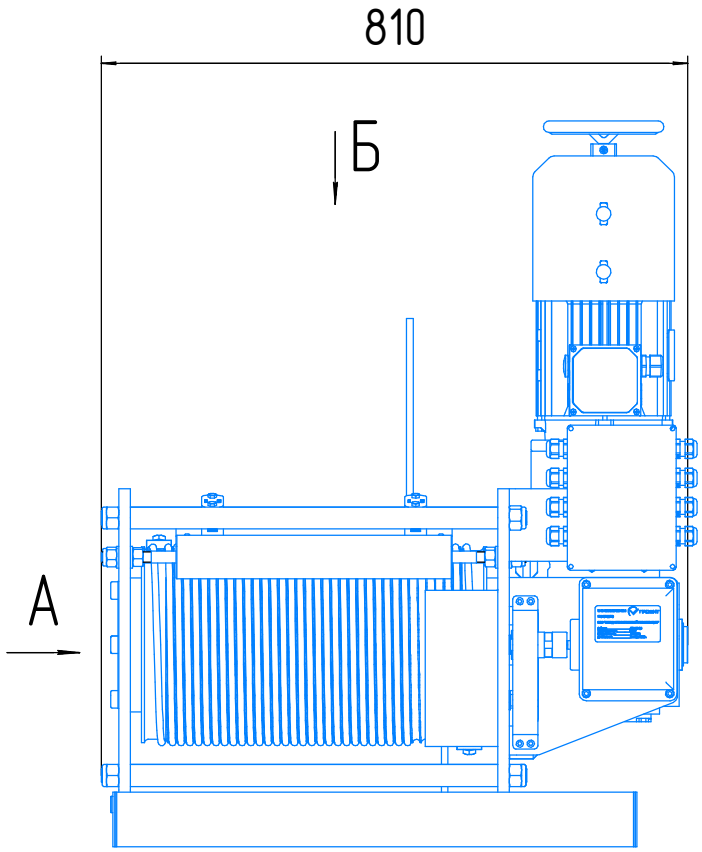

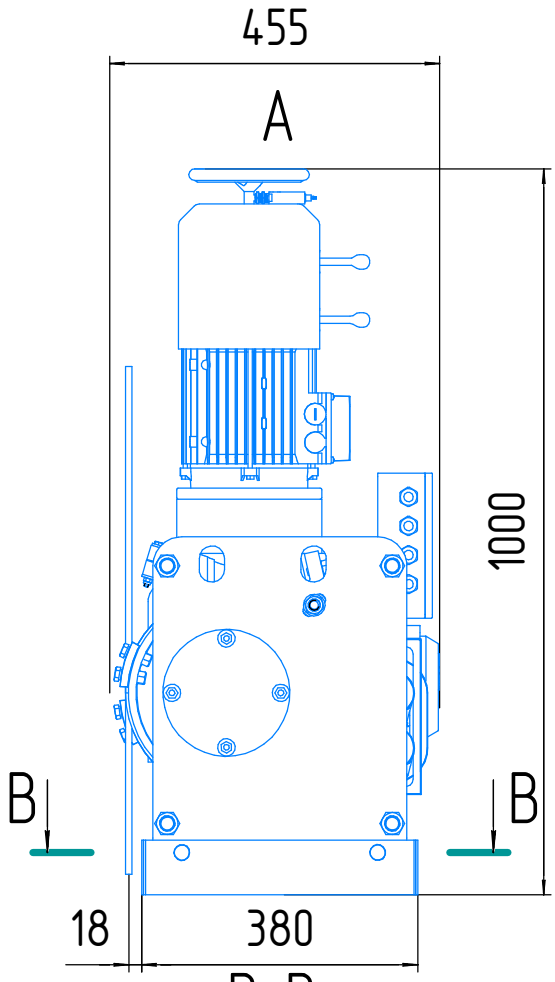

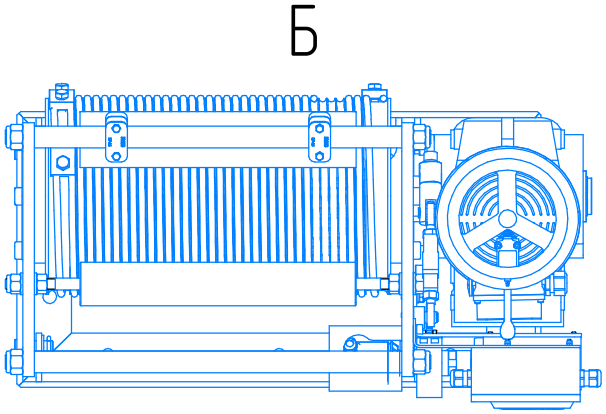

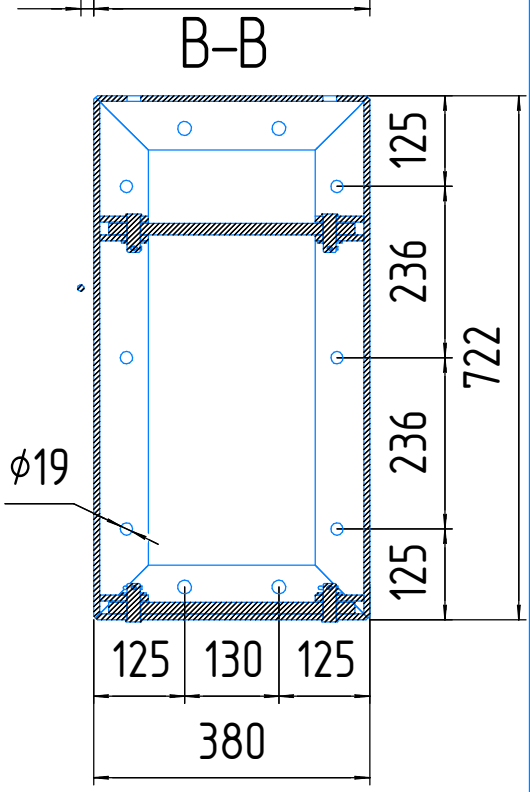

Примечание: Размеры указаны для лебедки с тяговым усилием 0,5т

Расположение и диаметр монтажных отверстий можно изменить, под любую схему заказчика.

Изм.	Лист	№ докум.	Подп.	Дата	ЛМЕШ.4ЛП00.000	Лист 2

Подп. и дата | Инв. № дубл. | Взам. инв. № | Подп. и дата | Инв. № подл.

Копировал | Формат А4